Description :

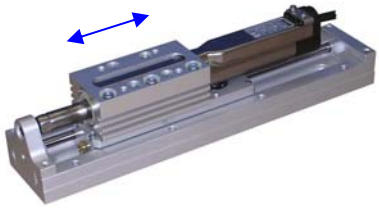

- Guidage par 2 colonnes sur 4 galets
- Utilisation stator mobile ou stator fixe
- Butée de prise d'origine à droite ou à gauche
- Vendu sans le moteur

Module	Course (mm)	Pour Linmot®: P01-23x…	Référence	SS position	Masse* (kg)	Masse en mvt* (kg) stator mobile	stator fixe	lg slider LS
LG23x80	105	80/50x110	8351010	+28/+78	0,980	0,410	0,560	190
	185	80/150x210	8351030	+18/+168	1,130	0,410	0,710	290
	245	80/210x270	8351050	+18/+228	1,250	0,410	0,830	350
LG23x80HP	105	80F/70x130HP	8351210	+8 / +78	0,980	0,410	0,560	200
	105	80F/100x160HP	8351220	+8 / +105	0,980	0,410	0,560	230
	185	80F/140x200HP	8351230	+8 / +148	1,130	0,410	0,710	270
	185	80F/160x220HP	8351240	+8 / +168	1,130	0,410	0,710	290
	245	80F/220x280HP	8351250	+8 / +228	1,250	0,410	0,830	350
LG23x160	105	160/70x210	8351110	+18/+88	0,980	0,410	0,560	290
	185	160/130x270	8351130	+28/+158	1,130	0,410	0,710	350
	245	160/200x340	8351150	+28/+228	1,250	0,410	0,830	420
LG23x160HP	105	160H/80x220HP	8351310	+8 / +88	0,980	0,410	0,560	290
	185	160H/140x280HP	8351330	+8 / +148	1,130	0,410	0,710	350
	245	160H/210x350HP	8351350	+8 / +218	1,250	0,410	0,830	420

* : masse sans moteur - Friction du guidage: 1 N - Vitesse maxi : 5 m/s - Accélération maxi : 50 m/s²

Encombrements :

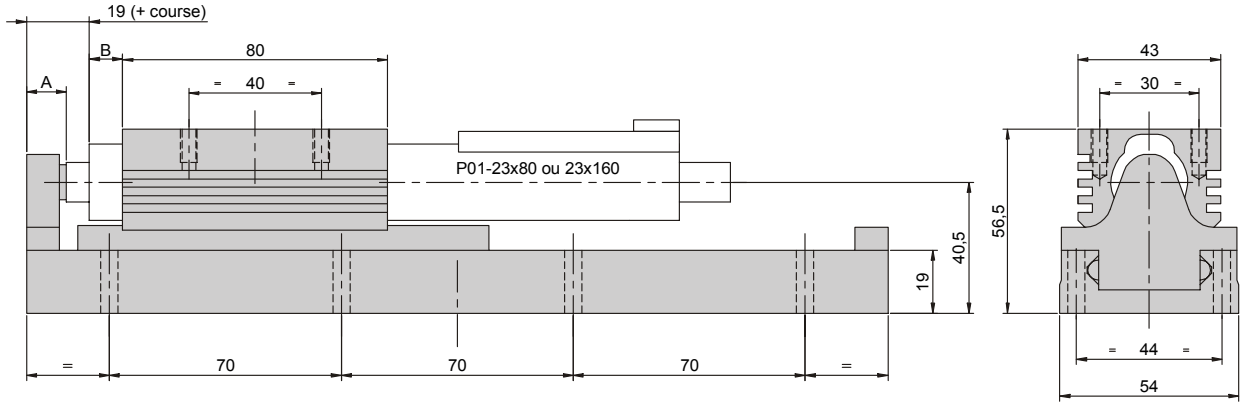

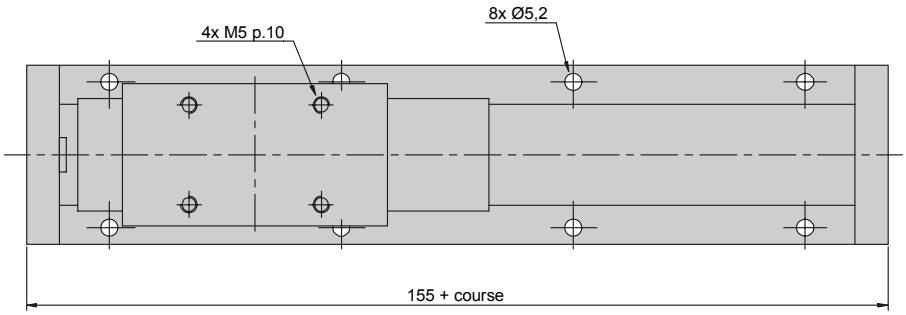

	Course	A	B
LG23x80	c105	22	0
	c185	12	0
	c245	12	0
LG23x80HP	toutes	12	0
LG23x160	c105	12	37
	c185	22	37
	c245	22	37
LG23x160HP	toutes	12	37

Couples et charges admissibles :
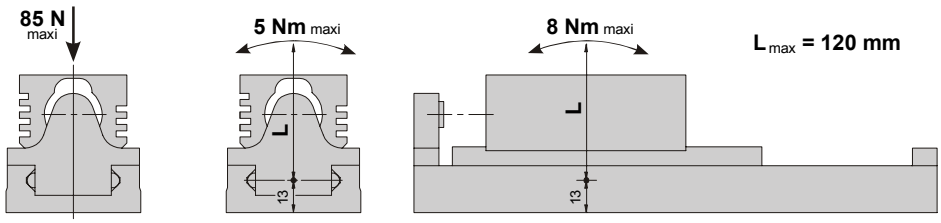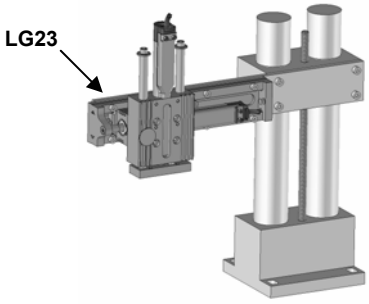
Charge maxi embarquée sur le chariot : **2 kg**